# MODELO–ACC–120/AX–120

## SERIE–800

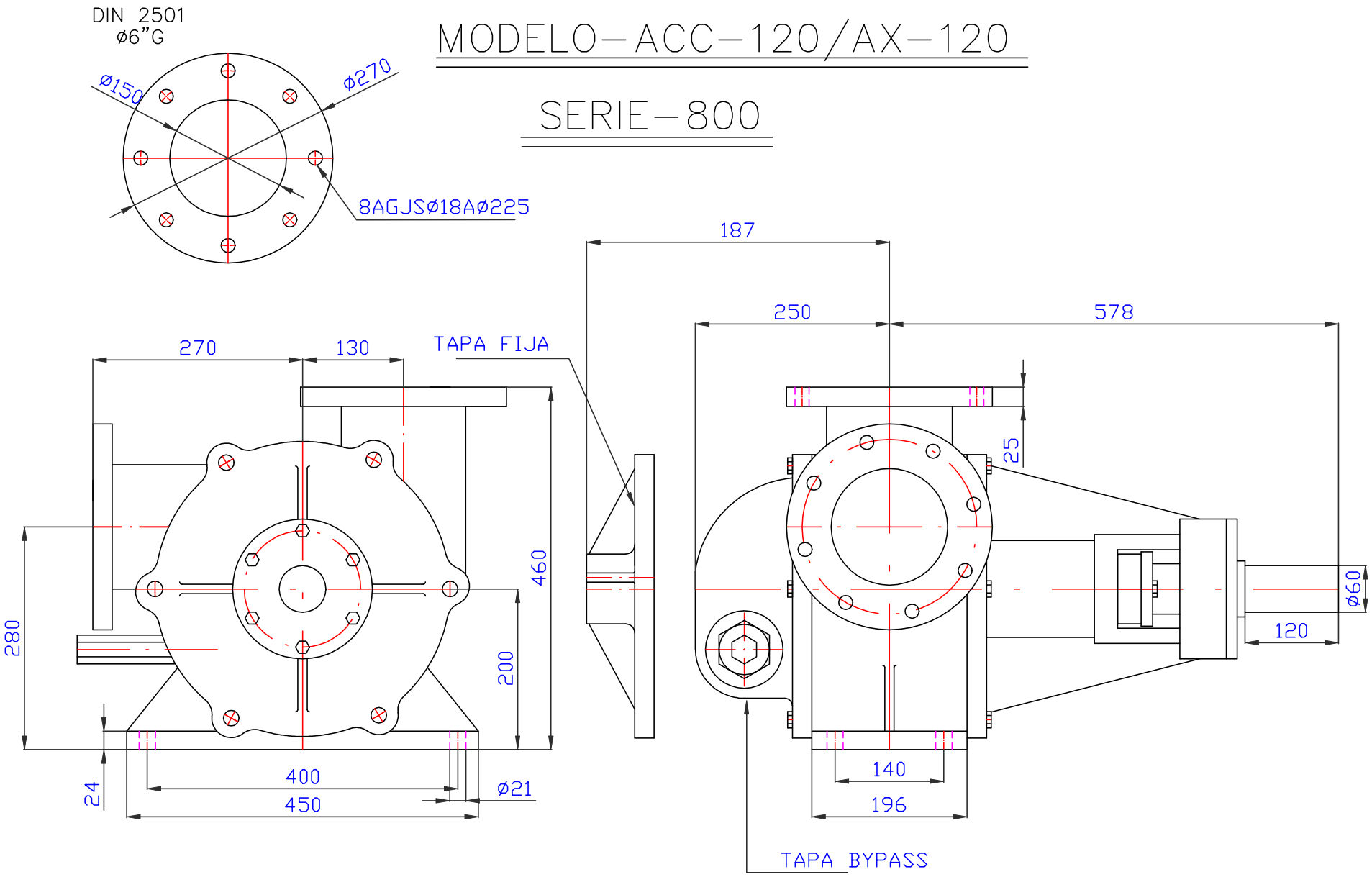


**BOMBAS TRIEF, S.L.**